# Блок измерительно-преобразовательный РТВ/ИПМ

- До 8 независимых каналов измерения
- Длина линии между регулятором (контроллером) и блоком до 1000 м
- Установка во взрывоопасной зоне
- Минимальная температура эксплуатации до –55 °С
- Степень защиты IP66

## Назначение

Основным назначением измерительно-преобразовательных блоков является преобразование сигналов:

- термометров сопротивления (ТС),
- преобразователей термоэлектрических (ТП),
- преобразователей с унифицированными выходными сигналами

в унифицированный сигнал 4...20 мА и/или в цифровой сигнал на базе HART-протокола, а также ввод в управляющий компьютер или контроллер измеренных значений температуры и тока, поступающих от разнообразных датчиков.

## Состав и устройство

Конструктивно измерительно-преобразовательный блок выполнен в прямоугольном корпусе из термопластичного материала, армированного стекловолокном. Для установки на трубопровод блок комплектуется специальными крепежными устройствами. На основании корпуса имеются кабельные вводы и заглушки.

В зависимости от способа монтажа изделия и количества подключаемых каналов измерения блоки РТВ/ИПМ бывают трех типов:

1. **Исполнение А** – блок измерительно-преобразовательный в корпусе 250×255×120 мм. Позволяет устанавливать от одного до восьми измерительно-преобразовательных модуля ИПМ (подключение до восьми независимых каналов измерения).

2. **Исполнение Б** – блок измерительно-преобразовательных в корпусе 160×160×120 мм. Позволяет устанавливать один-два измерительно-преобразовательных модуля ИПМ (подключение до двух независимых каналов измерения).

3. **Исполнение В** – блок измерительно-преобразовательных в корпусе 160×160×120 мм с устройством ввода под теплоизоляцию УВК. Позволяет устанавливать один-два измерительно-преобразовательных модуля ИПМ (подключение до двух независимых каналов измерения).

## Конструкция

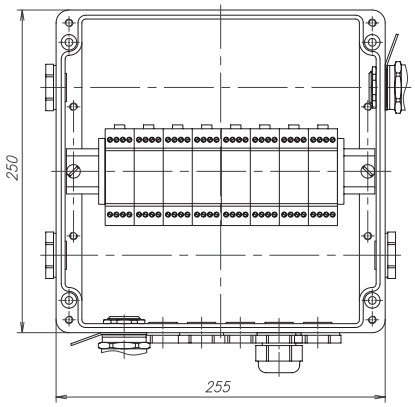


Исполнение А

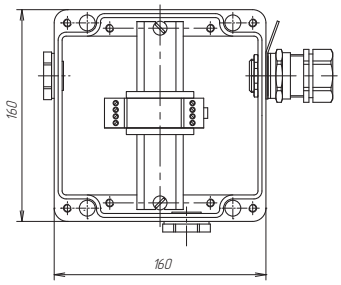


Исполнение Б

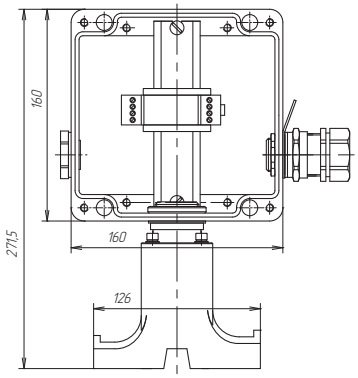


Исполнение В